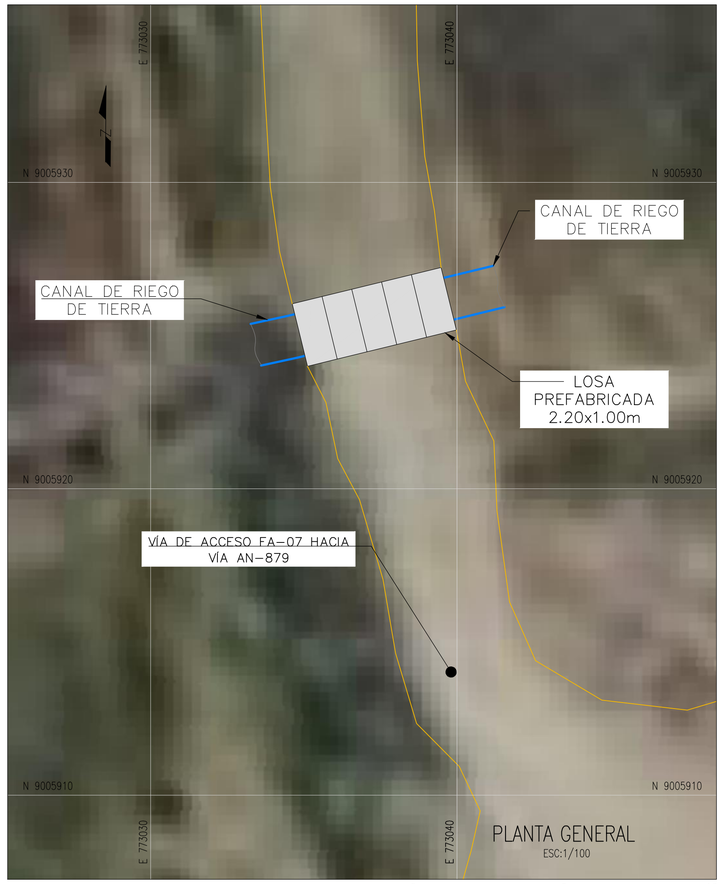

PLANTA GENERAL
ESC:1/100

0 5 10
1:100 METROS

PLANTA LOSA PREFABRICADA 2.20x1.00m
ESC:1/10

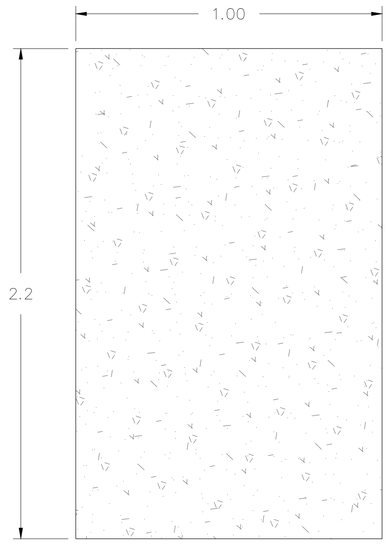

DESPIECE

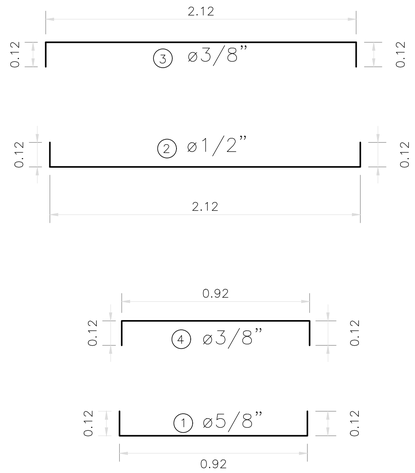

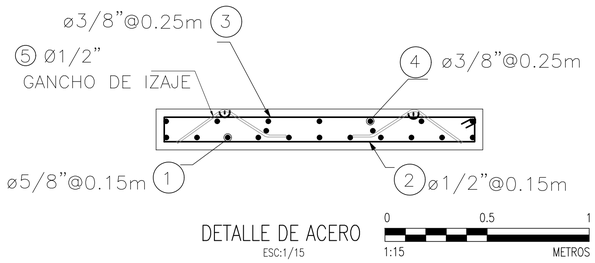

DETALLE DE ACERO
ESC:1/15

0 0.5 1
1:15 METROS

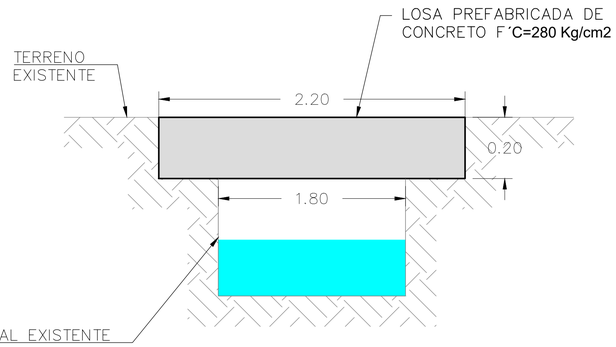

0 0.5 1
1:10 METROS

SECCIÓN TÍPICA
ESC:1/10

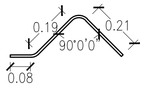

⑤ 2Ø1/2"–GANCHO DE IZAJE. L=0.60m

DESPIECE DE ARMADURA

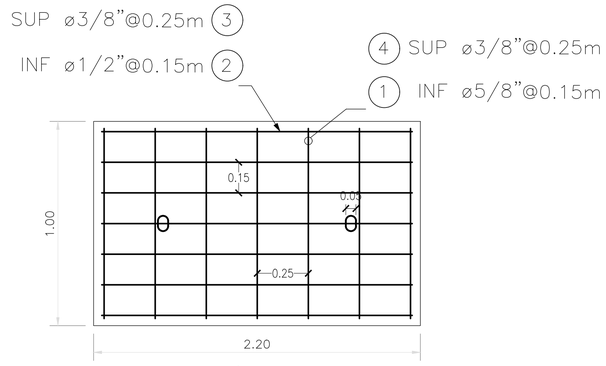

DISTRIBUCIÓN EN PLANTA

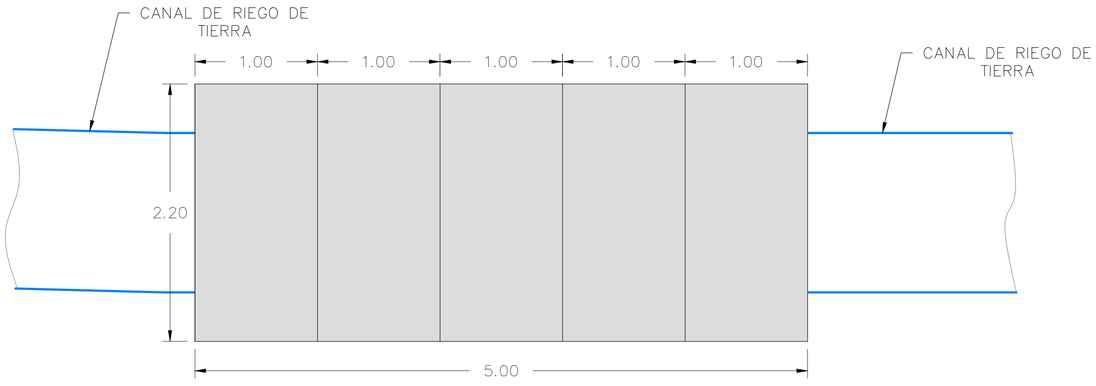

PLANTA
ESC:1/25

0 1 2
1:25 METROS

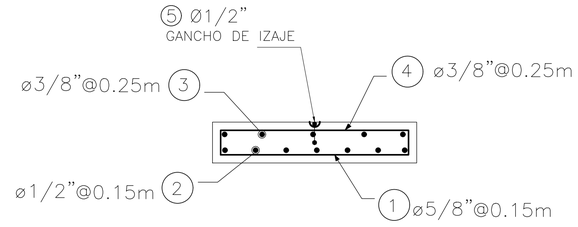

0 0.5 1
1:15 METROS

DETALLE DE ACERO
ESC:1/15

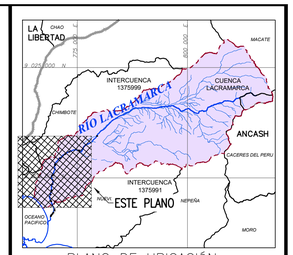

PLANO DE UBICACIÓN

ESCALA GRAFICA :

LEYENDA :
Sistema de Proyección:
Universal Transversal Mercator (UTM) , Zona 17 Sur
Datum : Sistema Geodesico Mundial (WGS 84)
Fuente : Equipo Técnico

REV N°	FECHA	DESCRIPCIÓN DE LA REVISIÓN	REVISADO	DIRECTOR
R01	11/2022	EMITIDO PARA APROBACIÓN	A.P.T.	M.A.B.

NOTA: EL DOCUMENTO INICIÓ EN LA REVISIÓN R01.

	FECHA	FIRMA
DISEÑO : ENRIQUE QUINTANO A.	24/11/2022	Enrique Quintano A. Ing. Caminos, Canales y Puertos CIP 279571
DIBUJO : JEISON SERRANO S.	24/11/2022	Jeison Serrano S. Cadista
REVISIÓN Y APROBACIÓN DE DISEÑO: ALBERTO PRIETO T.	24/11/2022	Alberto Prieto T. Ing. Caminos, Canales y Puertos CIP 27575
APROBACIÓN : RAUL FLORES C.	24/11/2022	Raúl Rodrigo Flores Ing. Caminos, Canales y Puertos CIP 39861
DIRECTOR DE PROYECTO : MIGUEL A. DEL BARCO	24/11/2022	Miguel A. del Barco Ingeniero Caminos, Canales y Puertos CIP 59201

OHLA Perú

AIRTIFICIAL

PERÚ Presidencia del Consejo de Ministros

RECONSTRUCCIÓN CON CAMBIOS

TÍTULO :

ENTREGA DE DEFENSAS RIBEREÑAS DEL RIO LACRAMARCA
(PAQUETE R-07)

Creación del servicio de protección en riberas del río Lacramarca vulnerables ante peligros de inundación, en 58 comunidades en los distritos de Macate, Cáceres del Perú y Chimbote de la provincia de Santa - departamento de Ancash
CUI - 2499818

PLANO :
PASE DE AGUA CON LOSA DE CONCRETO PREFABRICADA 2.20x1.00m

DETALLES

ESPECIALIDAD :
CIVIL

USO :
DEFENSAS RIBEREÑAS

ZONA :
CHIMBOTE – SANTA – ANCASH

ESCALA :	FECHA :	REV :
INDICADA	24/11/22	R01

CÓDIGO DEL PLANO :
400197-OHL001-501-XX-DR-DH-000177

RECONSTRUCCIÓN CON CAMBIOS
REVISIÓN DE DOCUMENTOS TÉCNICOS
[X] A- ACEPTADO
[ ] B- ACEPTADO CON COMENTARIOS
[ ] C- RECHAZADO
Luis Herrera - Autoridad para la Reconstrucción con Cambios
Jun 10, 2023, 9:34 PM GMT-5:00
FIRMA FECHA