ESTRUCTURA DE DESCARGA
DETALLE DE DIMENSIONES Y DE ARMADURAS

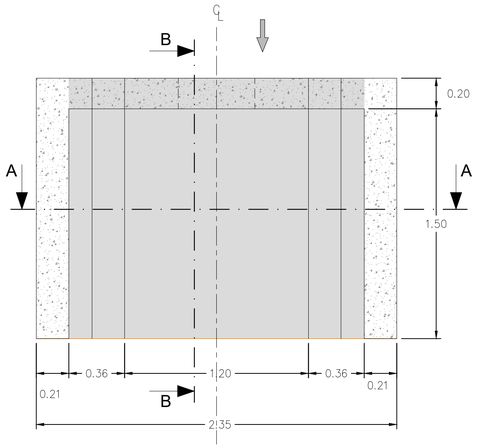

VISTA DE PLANTA
ESC. 1/25

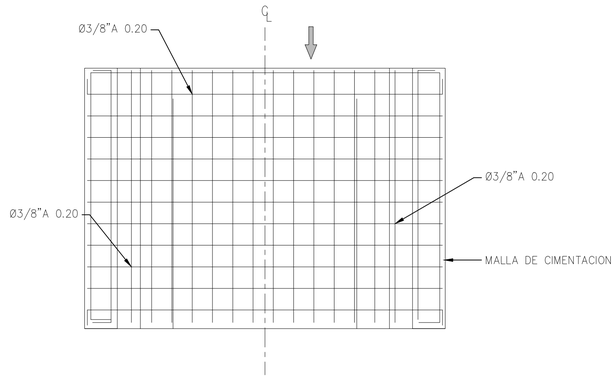

VISTA DE PLANTA
ESC. 1/25

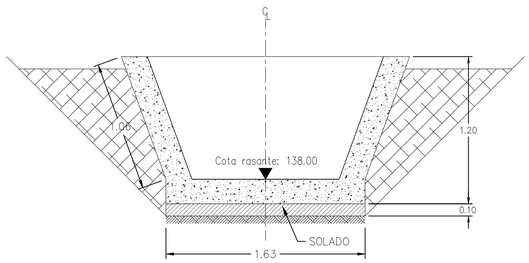

SECCION A
ESC. 1/25

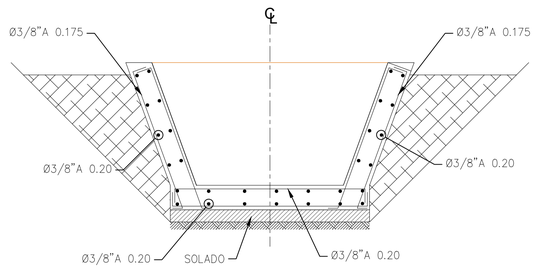

SECCION A
ESC. 1/25

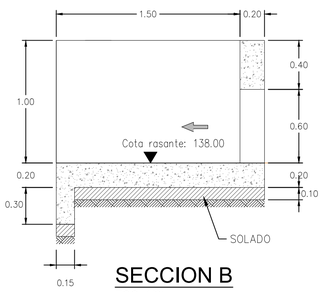

SECCION B
ESC. 1/25

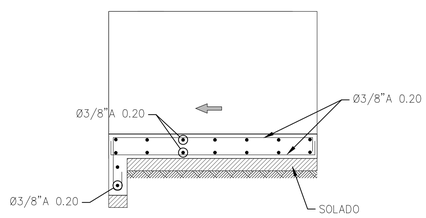

SECCION B
ESC. 1/25

DETALLE DE ARMADURA PARA CANALES

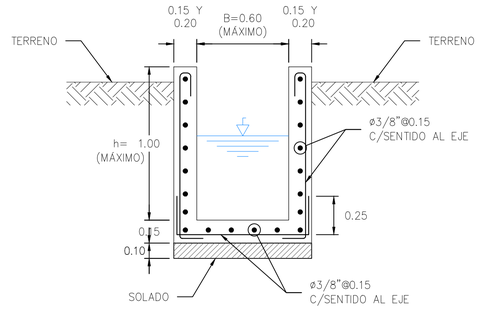

DETALLE C-01
ESC. 1/20

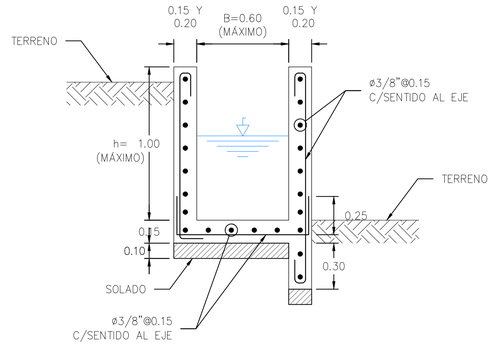

DETALLE C-02
ESC. 1/20

DETALLE DE ARMADURA	CANAL	OBRA LINEAL	KM INICIO	KM FIN	PLANO
ARMADURA DE DESCARGA					
D-01	ES01	CAPTACION 23-95	-	0+573.14	400197-OHL001-501-XX-DR-CV-000877
D-01	ES02	CAPTACION 23-95	-	0+012.11	400197-OHL001-501-XX-DR-CV-000877
ARMADURA DE CANAL					
C-01	ES01	CAPTACION 23-95	0+157.76	0+180.00	400197-OHL001-501-XX-DR-CV-000876
C-02		CAPTACION 23-95	0+180.00	0+330.00	400197-OHL001-501-XX-DR-CV-000876
C-01		CAPTACION 23-95	0+330.00	0+386.23	400197-OHL001-501-XX-DR-CV-000876
C-02		CAPTACION 23-95	0+386.23	0+510.00	400197-OHL001-501-XX-DR-CV-000876
C-01		CAPTACION 23-95	0+510.00	0+573.14	400197-OHL001-501-XX-DR-CV-000876
C-01	ES02	CAPTACION 23-95	0+000.00	0+012.11	400197-OHL001-501-XX-DR-CV-000877
C-01	CANAL 21-05	CAPTACION 21-05	0+000.00	0+012.11	400197-OHL001-501-XX-DR-CV-000903

LONGITUDES MÍNIMAS DE ANCLAJE Y TRASLAPE,
SALVO, INDICACIONES ESPECIFICAS EN LOS PLANOS

ø PULG	ANCLAJE(cm)	TRASLAPE(cm)	GANCHOS(cm)
3/8"	40.0	50.0	20.0
1/2"	45.0	70.0	25.0
5/8"	60.0	90.0	30.0
3/4"	75.0	120.0	35.0
1"	130.0	180.0	40.0
1 3/8"	160.0	340.0	45.0

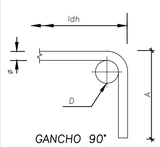

GANCHO 90°

#	ø	D (cm.)	A (cm.)	ldh (cm.)
3	3/8"	6	20	25
4	1/2"	7.5	25	30
5	5/8"	10	30	35
6	3/4"	11.5	35	45
8	1"	15.5	40	60

NOTA:
1- F'C= 280 kg/cm2 (mínimo)
2- RELACIÓN AGUA/CEMENTO A/C NO MÁS DE A/C=0.45
3- TOMAR EN CUENTA TODAS LAS INDICACIONES DEL ESTUDIO DE MECÁNICA DE SUELOS.
4- REFUERZO QUE LLEGA A HUECOS SE DEBERÁ CORTAR Y DOBLAR UNA LONGITUD "LE" VERTICALMENTE EN EL EXTREMO; DONDE LE=E-0.10 (E:ESPESOR DEL ELEMENTO)
5- Hs=0.10m (ALTURA DE SOLADO)

ESPECIFICACIONES TECNICAS
(NORMAS TECNICAS PERUANA)

1. MURO, ZAPATA Y TECHO
- CONCRETO: f'c = 280 kg/cm2 (minimo)
- ACERO DE REFUERZO (ASTM A615): fy = 4200 kg/cm2
2. TAMAÑO MÁXIMO DE AGREGADOS : 3/4"
3. RECUBRIMIENTOS LIBRES :
- CONCRETO COLADO CONTRA EL SUELO Y EXPUESTO PERMANENTE A EL 7.5 cm
- CONCRETO EN CONTACTO PERMANENTE CON EL SUELO O LA INTEMPERIE 5.0 cm
4. SOBRECARGA :
PARA CABEZAL DE ENTRADA Y SALIDA : 250 Kg/m2
- CIMENTACIÓN:
CAPACIDAD PORTANTE Y PROFUNDIDAD DE DESPLANTE, ACORDE AL ESTUDIO DE SUELOS REALIZADO POR EL CONSULTOR.

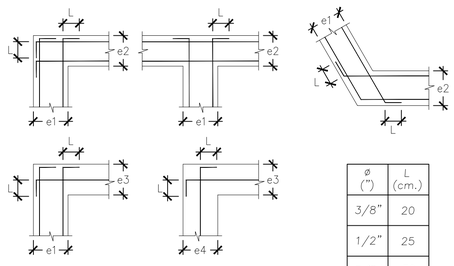

DETALLE DE ENCUENTRO CON MUROS
(Vista en Planta)

ø (")	L (cm.)
3/8"	20
1/2"	25
5/8"	30

* SOLO SE MUESTRA REFUERZO HORIZONTAL, PARA REFUERZO VERTICAL VER DETALLE EN ELEVACIÓN

NOTA:
LAS ESTRUCTURAS OP-ED-01 Y OP-ED-02 SON IGUALES

RECONSTRUCCIÓN CON CAMBIOS
REVISIÓN DE DOCUMENTOS TÉCNICOS
[X] A- ACEPTADO
[ ] B- ACEPTADO CON COMENTARIOS
[ ] C- RECHAZADO
Luis Herrera , Autoridad para la Reconstrucción con Cambios
Mar 25, 2023, 5:08 PM GMT-5:00
FIRMA FECHA

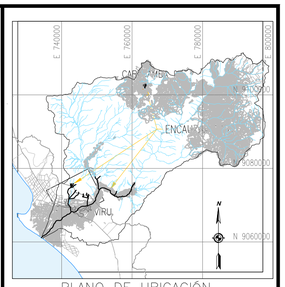

PLANO DE UBICACIÓN

ESCALA GRAFICA :
0 1,000 2,000
1:25 MILLIMETRES

LEYENDA :
Sistema de Proyección:
Universal Transversal Mercator (UTM) , Zona 17 Sur
Datum : Sistema Geodesico Mundial (WGS 84)
Fuente : Equipo Técnico

REV N°	FECHA	DESCRIPCIÓN DE LA REVISIÓN	REVISADO	DIRECTOR
R00	03/2023	EMITIDO PARA APROBACIÓN	A.P.T.	M.A.B.

	FECHA	FIRMA
DISEÑO : ENRIQUE QUINTANO A.	15/03/2023	Enrique Quintano A. Ing. Caminos, Canales y Puertos CIP 37924-T
DIBUJO : ROGER ROSILLO L.	15/03/2023	Roger Rosillo L. Textos CAD
REVISIÓN Y APROBACIÓN DE DISEÑO: ALBERTO PRIETO T.	15/03/2023	Alberto Prieto T. Ing. Caminos, Canales y Puertos CIP 37376-T
APROBACIÓN : RAUL FLORES C.	17/03/2023	Raul Elias Flores Carrasco CIP 65036
DIRECTOR DE PROYECTO : MIGUEL A. DEL BARCO	17/03/2023	Miguel A. Del Barco Ing. Caminos, Canales y Puertos CIP 2898-T

OHLA Perú
AIRTIFICIAL
PERÚ Presidencia del Consejo de Ministros
RECONSTRUCCIÓN CON CAMBIOS

TÍTULO :
ENTREGA DE DEFENSAS RIBEREÑAS DEL RIO LACRAMARCA
(PAQUETE R-07)
Creación del servicio de protección en riberas del río Lacramarca vulnerables ante peligros de inundación, en 58 comunidades en los distritos de Macate, Cáceres del Perú y Chimbote de la provincia de Santa - departamento de Ancash
CUI - 2499818

PLANO :
ESTRUCTURAS TÍPICAS OP-ED-01 Y OP-ED-02 DETALLES

ESPECIALIDAD :
CIVIL

USO :
DEFENSAS RIBEREÑAS

ZONA :
CHIMBOTE – SANTA – ANCASH

ESCALA :	FECHA :	REV :
1/25	17/03/23	R00

CÓDIGO DEL PLANO :
400197-OHL001-501-XX-DR-CV-000937