PLANTA GENERAL
ESC:1/100

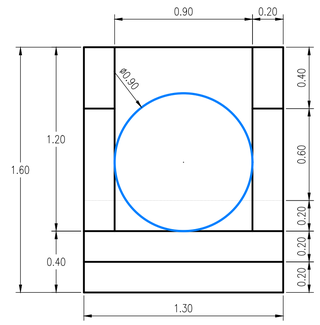

VISTA FRONTAL CB. ENTRADA
ESC:1/20

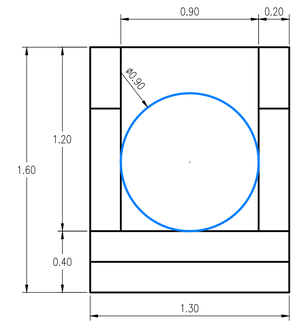

VISTA FRONTAL CB. SALIDA
ESC:1/20

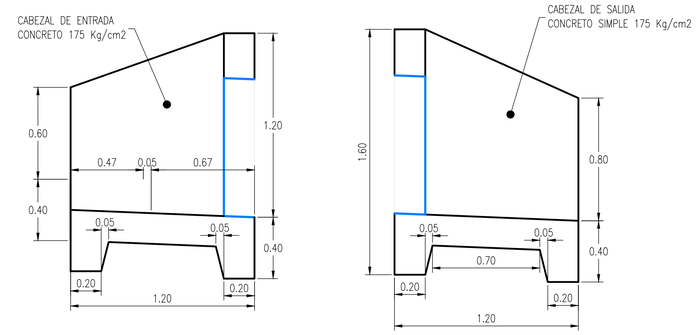

PERFIL CABEZALES DE ENTRADA Y SALIDA
ESC:1/20

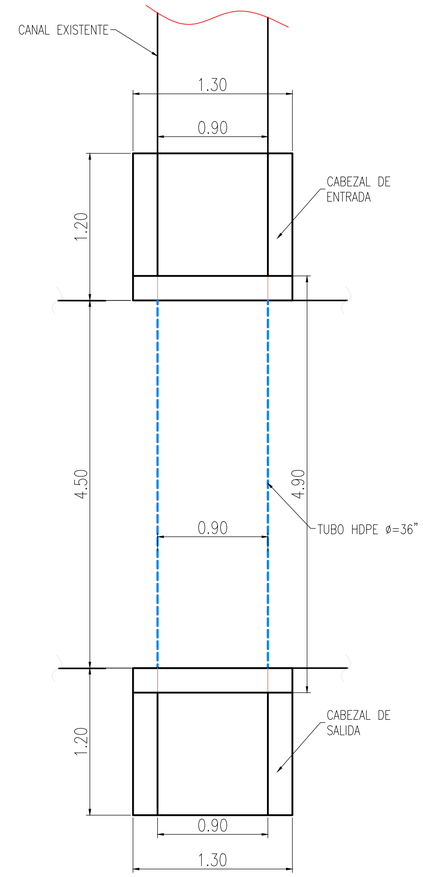

PLANTA
ESC:1/25

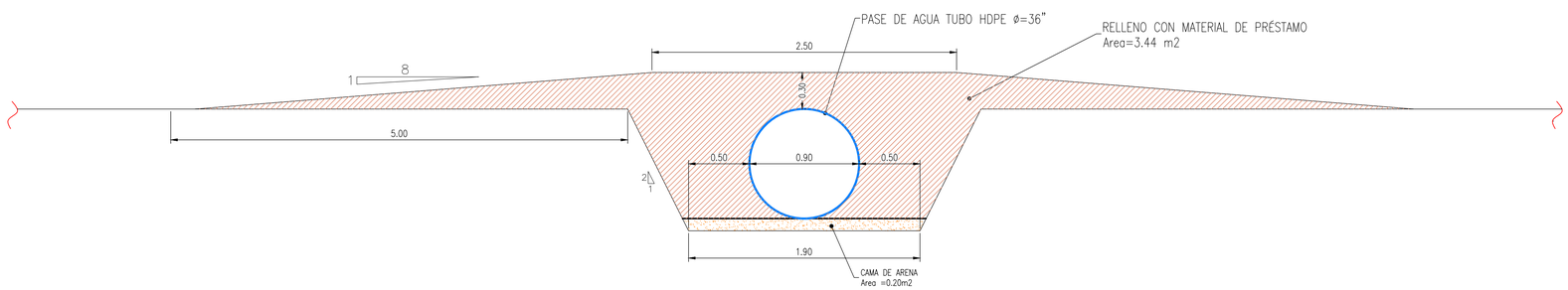

SECCIÓN LONGITUDINAL EN EL EJE PASE DE AGUA TUBO HDPE 36''
ESC:1/25

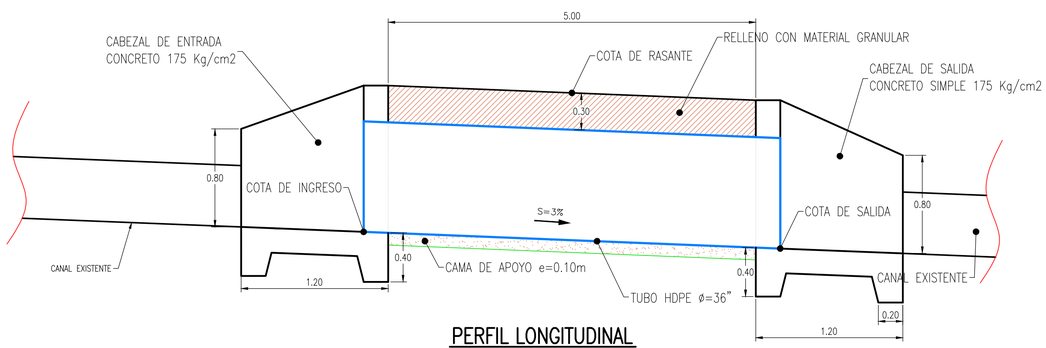

PERFIL LONGITUDINAL
ESC:1/25

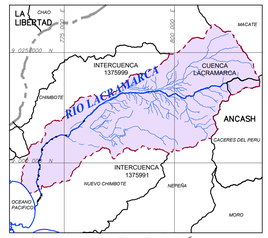

PLANO DE UBICACIÓN

ESCALA GRAFICA :

LEYENDA :
Sistema de Proyección:
Universal Transversal Mercator (UTM) , Zona 17 Sur
Datum : Sistema Geodesico Mundial (WGS 84)
Fuente : Equipo Técnico

REV N°	FECHA	DESCRIPCIÓN DE LA REVISIÓN	REVISADO	DIRECTOR
R01	11/2022	EMITIDO PARA APROBACIÓN	A.P.T.	M.A.B.

NOTA: EL DOCUMENTO INICIÓ EN LA REVISIÓN R01.

	FECHA	FIRMA
DISEÑO : ENRIQUE QUINTANO A.	24/11/2022	Enrique Quintano A. Ing. Caminos, Canales y Puertos CIP 27924
DIBUJO : JEISON SERRANO S.	24/11/2022	Jeison Serrano S. Cadista
REVISIÓN Y APROBACIÓN DE DISEÑO: ALBERTO PRIETO T.	24/11/2022	Alberto Prieto T. Ing. Caminos, Canales y Puertos CIP 2705 T
APROBACIÓN : RAUL FLORES C.	24/11/2022	Jerald Rodriguez Vargas Ing. Caminos, Canales y Puertos CIP 206611
DIRECTOR DE PROYECTO : MIGUEL A. DEL BARCO	24/11/2022	Miguel A. del Barco Ingeniero Caminos, Canales y Puertos CIP 55664

OHLA Perú

AIRTIFICIAL

PERÚ Presidencia del Consejo de Ministros

RECONSTRUCCIÓN CON CAMBIOS

TÍTULO :

ENTREGA DE DEFENSAS RIBEREÑAS DEL RIO LACRAMARCA
(PAQUETE R-07)

Creación del servicio de protección en riberas del río Lacramarca vulnerables ante peligros de inundación, en 58 comunidades en los distritos de Macate, Cáceres del Perú y Chimbote de la provincia de Santa - departamento de Ancash
CUI - 2499818

PLANO :
REEMPLAZAR PASE DE AGUA CON TUBERÍA HDPE Ø=36" EN VÍA DE ACCESO FA-07 HACIA VÍA AN-879 PK:0+480
DETALLES

ESPECIALIDAD :
CIVIL

USO :
DEFENSAS RIBEREÑAS

ZONA :
CHIMBOTE – SANTA – ANCASH

ESCALA :	FECHA :	REV :
INDICADA	24/11/22	R01

CÓDIGO DEL PLANO :
400197-OHL001-501-XX-DR-DH-000176

RECONSTRUCCIÓN CON CAMBIOS
REVISIÓN DE DOCUMENTOS TÉCNICOS
[X] A- ACEPTADO
[ ] B- ACEPTADO CON COMENTARIOS
[ ] C- RECHAZADO
Luis Herrera - Autoridad para la Reconstrucción con Cambios
Jun 10, 2023, 9:36 PM GMT-5:00
FIRMA FECHA