ESPECIFICACIONES TECNICAS KPI GT125

JAW CRUSHER MODEL GT125

21″ FEED SIZE	51/2 CUBIC YARDS	225 HP	UP TO 400 TPH
(533 mm)	(4.2 M³)	(168 kw)	(360 mtph)
Maximum crusher feed size	Vibrating Grizzly Pan Feeder capacity	CAT C7 with 165.5 kw power unit	Plant capacity (dependent on material and conditions)

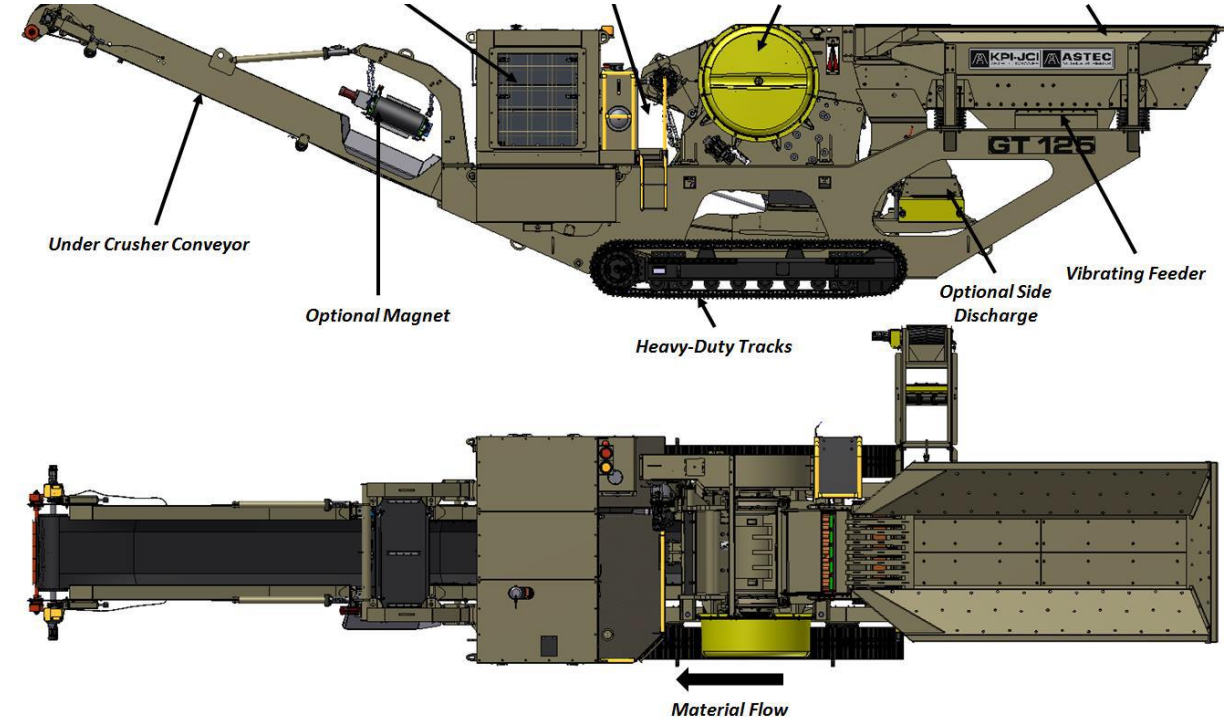

ALIMENTADOR VIBRATORIO CON GRIZZLY:

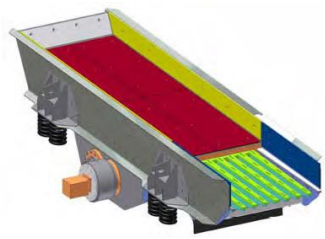

- 40” x 14” plataforma de vibración del alimentador.
- 5.5 yardas cúbicas en tolva de alimentación.
- Barras grizzly de 30” con separación de 2 ½”.
- Chute de derivación de material por debajo de alimentador.

FAJA TRANSPORTADORA DEBAJO DE TRITURADORA:

- Faja de 36” vulcanizada con tablas de derrame laterales.
- Barra de impacto incluida.
- Limpiador de faja en final cola.
- Fácil de remover para realizar mantenimiento.
- Accionado con 02 motores hidráulicos en polea de cabeza.

TRITURADORA DE MANDIBULA – VANGUARD

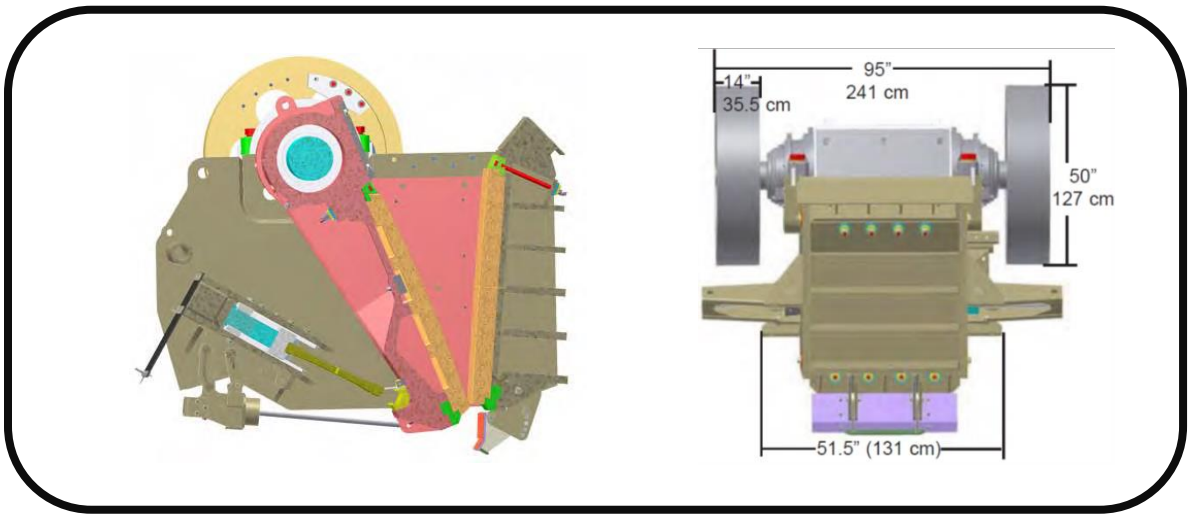

- Apertura de mandíbula 27” (686mm) x ancho de mandíbula 42” (1067mm).
- **Capacidad de producción hasta 400TPH (360TMPH) dependiendo del material y las condiciones de trabajo.**
- Carrera de excentricidad 1 ¼”.
- CSS mínimo 2 ½”.
- Máxima dimensión permitida de piedra a alimentar: 21”
- Paredes desgastables de trituradora intercambiables.
- Mandíbulas de trituración de acero con aleación de manganeso, pitman de acero fundido.
- RPM: 285 max
- Volantes heavy duty.

CHASIS:

- Diseño de marco esculpido.
- Faja transportadora imantada en la salida de la faja transportadora de descarga de la trituradora

UNIDAD DE PODER:

- Potente motor CAT C7 225HP
- Tanque de combustible de 140 galones.
- Tanque de aceite hidráulico de 70 galones.

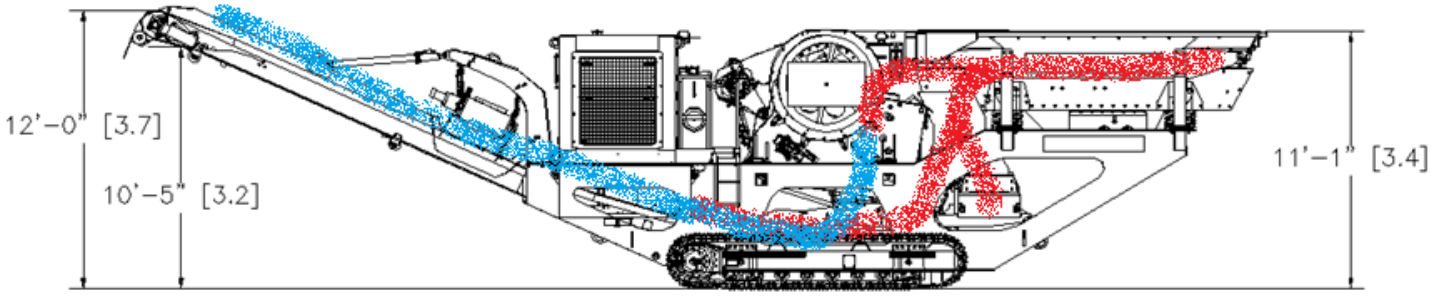

GT125 JAW PLANT

- CARACTERISTICAS FISICAS / OPERATIVAS

Longitud de operación.....	49' 0" / 14.9m	Ancho de operación……..…	9' 4" / 2.8m
Longitud de transporte.....	49' 10" / 15.2m	Ancho de transporte……..	9' 4" / 2.8m
Altura de operación.....	12' 2" / 3.7m	Altura de alimentación……..	11' 2" / 3.4m
Altura de transporte..……...	11' 2" / 3.4m	Altura de descarga……..	11' 4" / 3.5m
Claridad del piso…….…..……	10" / 0.3m	Descarga lateral (optional)……	4' 5" / 1.4m
		Peso del equipo (est.) w/o options.....	81000 lbs / 36.741 kg

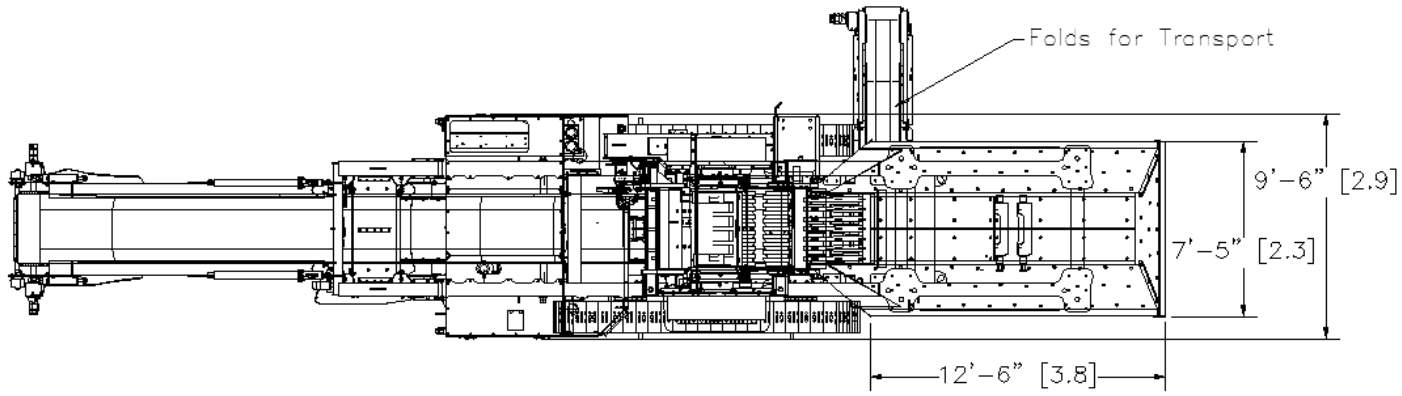

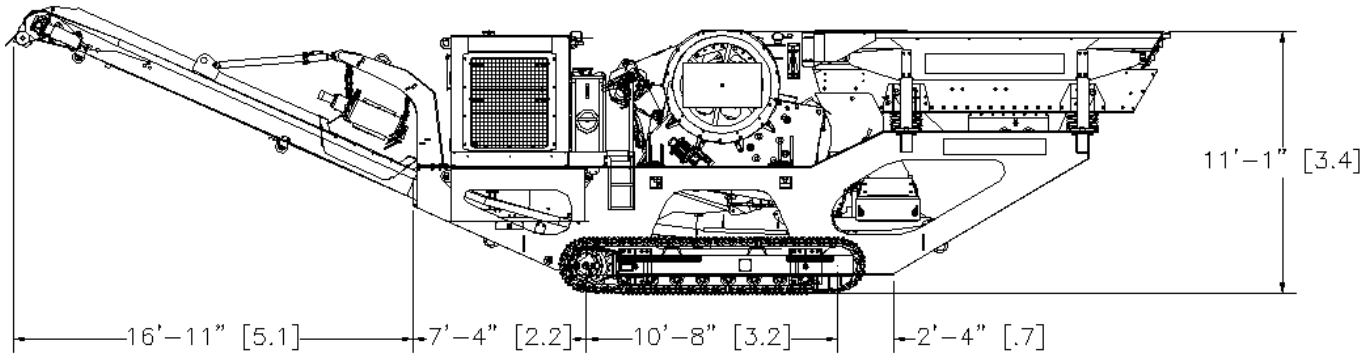

Telf.: (+511) 964152013
e-mail: tonyr1400@gmail..com

T450

Equipos de perforación de martillo superior

EVERDIGM

T450

Con un diseño avanzado y un sistema de soporte de productos, los equipos de perforación para barrenos EVERDIGM garantizan la seguridad y la comodidad de la perforación.funcionan así como un mantenimiento rápido y sencillo gracias al fácil acceso a los componentes clave.El alcance de largo alcance de la pluma puede aumentar significativamente el rango de cobertura de perforación y la productividad y la gran capacidad deLos compresores de aire y el potente par de rotación hacen que los equipos de perforación para voladuras EVERDIGM sean una máquina altamente productiva en su clase.

Pluma telescópica
Cobertura de trabajo más larga y amplia

Luz de trabajo LED
Asegure su visibilidad durante la operación

Cabina ROPS / FOPS
Cabina segura y espaciosa para perforación de confort

Cabina
Eléctrico / HidráulicoJoystick Control

Colector de polvo
Colector de polvo fuerte con 6 filtros

Cambiador automático de varillas RM
Innovador sistema de cambio de varillasoperado por rodillo y revista

Vagabundo
Perforadora de roca optimizada para
Potente rendimiento

Motor
Fácil de usarMotor de nivel 2

Compresor
Suministro de aire suficiente
para una perforación más profunda

Sistema de agua nebulizada (opcional)
Evita que el agujero se torne y se muerdaatasco / uso con sistema de collar

Especificación

Rango de orificios recomendado	
Diámetro del agujero	75 ~ 115 mm (3 "~ 4,5")
Taladro de acero (varilla)	T45, T51-3,660 mm (12 pies)
Profundidad del agujero	25,6 m (84 pies)

Vagabundo	
Modelo	EHD210
Poder de impacto	21 kilovatios
Max. Frecuencia de impacto	50 Hz

Motor	
Modelo	Nivel 2 de Cummins, 6CTAA8.3C
Salida nominal	194 kW (260 caballos de fuerza) a 2200 rpm
Capacidad del tanque de combustible	460 ℓ

Compresor	
Entrega Aérea Gratuita	8 m3 / min (283 cfm)
Presión del aire	10,5 kg / cm 3 (152 psi)

Auge	
Tipo	Pluma telescópica de 2 etapas
Largo	4.300 milímetros
Ángulo de oscilación	L 10 ° / R 45 °
Elevar Ángulo	ARRIBA 45 ° / Abajo 25 °

Dimensión	
Peso	14,850 kilogramos
Altura total	2.860 milímetros
Longitud total	9.290 mm
Ancho promedio	2.305 milímetros

Dimensiones

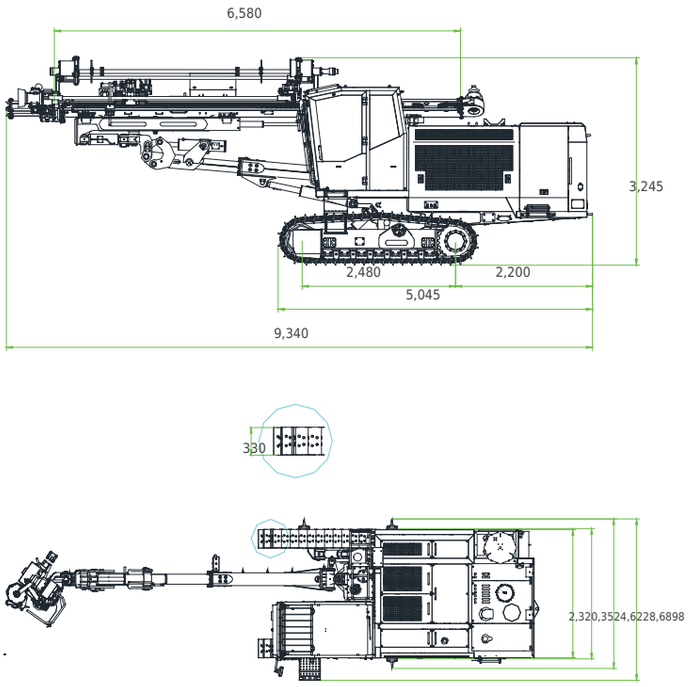

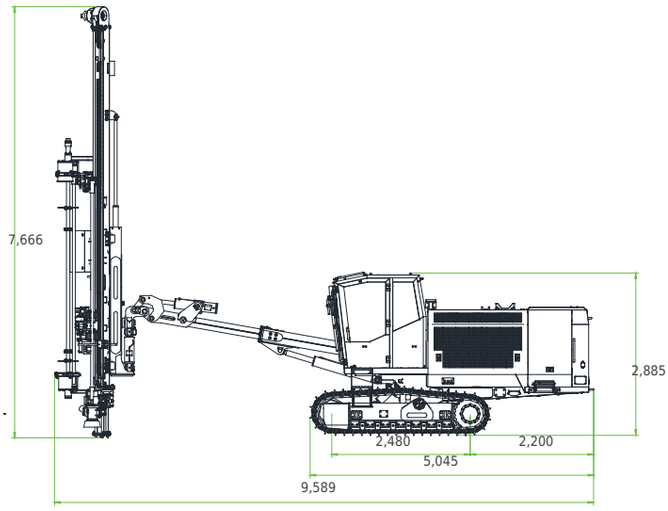

Áreas de cobertura

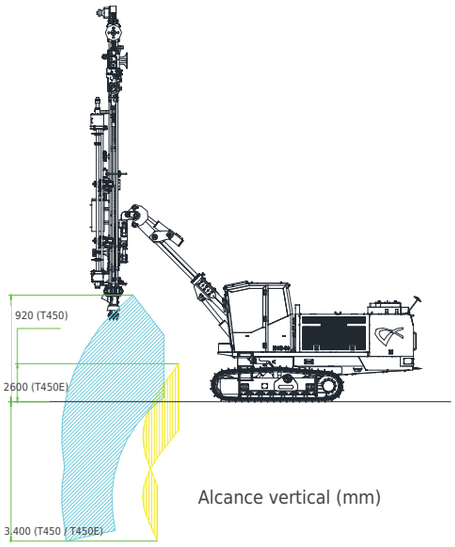

Alcance vertical (mm)

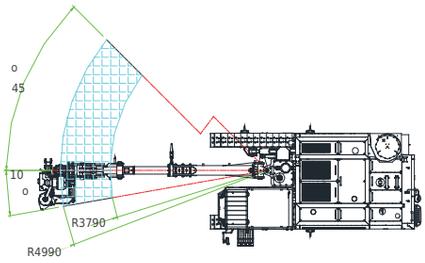

Alcance horizontal (mm)

Ángulos de oscilación de alimentación

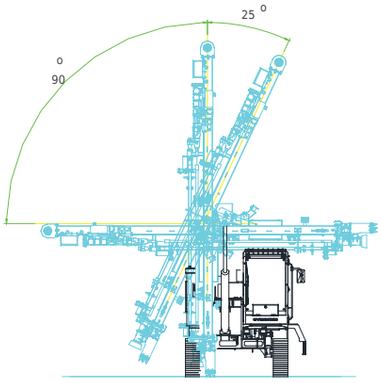

Carcasa de guía

Ángulos de inclinación de alimentación

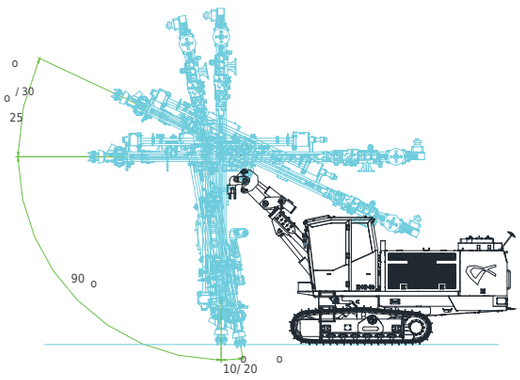

www.everdigm.com

EVERDIGM

T Serie

Equipos de perforación de martillo superior

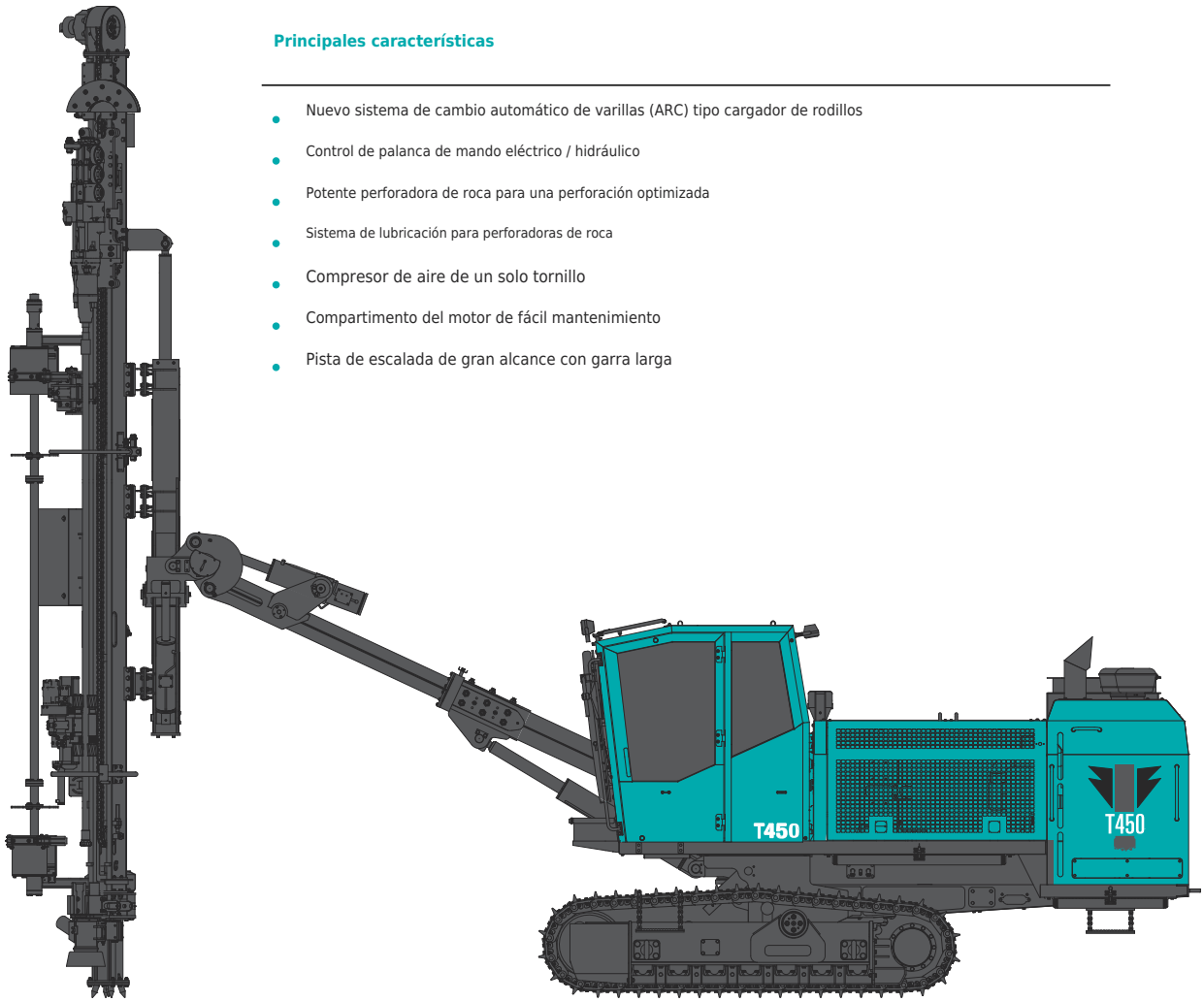

Principales características

- Nuevo sistema de cambio automático de varillas (ARC) tipo cargador de rodillos
- Control de palanca de mando eléctrico / hidráulico
- Potente perforadora de roca para una perforación optimizada
- Sistema de lubricación para perforadoras de roca
- Compresor de aire de un solo tornillo
- Compartimento del motor de fácil mantenimiento
- Pista de escalada de gran alcance con garra larga

Rango de orificios recomendado

	T450
Diámetro del agujero, en (mm)	3” ~ 4 .5” (76 ~ 115)
Taladro de rosca de acero	T45, T51
Longitud del taladro de acero, pies (mm)	12’ (3,660)
Profundidad del agujero, pies (m)	82’ (25)

Perforadora

	Perforadoras	Poder de impacto	Taladro de acero	Rango de agujeros	Max. Frecuencia de impacto
EHD210	T450	21 kilovatios	T45 / T51	3”~ 4.5” (75~115)	50 Hz

Especificaciones

Motor	T450
Modelo	Cummins 6CTAA8.3C, nivel 2 QSB6.7, nivel 4
Salida nominal, hp (kw)	260 (194) a 2200 rpm
Capacidad del tanque de combustible, b US gal (l)	460 ℓ

Compresor	T450
Entrega de aire libre, cfm (m / min) 3	283 (8)
Presión de aire, psi (bar)	149 (10.5)

Auge	T450
Tipo	Pluma telescópica
Longitud, pies (mm)	7' (2,100)
Ángulo de oscilación	L 10 ° / R 45 °
Ángulo de elevación	Arriba 50 ° / Abajo 15 °

Dimensiones	T450
Peso, lb (kg)	30,900 (14,000)
Altura total, pies (mm)	9'4" (2,860)
Longitud total, pies (mm)	30'5" (9,290)
Ancho total, pies (mm)	7'7" (2,350)

Alimentación	T450
Extensión de alimentación, pies (mm)	4' (1,200)
Velocidad de alimentación Máx., Ft / s (m / s)	1.8 (0.55)
Fuerza de avance máx., Lbf (kN)	3,370 (15)
Tracción máxima máxima, lbf (kN)	3,370 (15)
Longitud total, pies (mm)	23' (6,950)
Longitud de viaje, pies (mm)	14' 5" (4,420)

Tranvía	T450
Velocidad de tranvía, mi / h (km / h)	2.2 (3.5)
Espacio libre al suelo, en (mm)	22" (550)
Seguimiento de la oscilación	22 ° (F 11 ° / R 11 °)
Ángulo de escalada	30°

Colector de polvo	T450
Capacidad de succión, pies cúbicos min (m) 3	1,130' (32)
Número de filtros, pcs	6
Pre limpiador	Estándar
Presión de aire de limpieza, máx., Psi (bar)	101.5 (7)
Consumo de aire de limpieza, gal / pulso (ℓ / pulso)	0.27 (7.7)

Cabina	T450
Aire Acondicionado, Calentador	Estándar
Aprobado por ROPS y FOPS	Estándar
Control de palanca de mando eléctrico / hidráulico	Estándar / Opción

Sistema eléctrico	T450
Voltaje	24 V
Pilas	2 x 12 V, 150 Ah
Alternador	24 V, 70 Ah (Cummins), 65 Ah (CAT)
Luces de trabajo (Delantero, Trasero, Capó, Alimentación; LED)	2,100 Lumen
Lámpara de advertencia (opcional), zumbador de marcha atrás (estándar)	

Sistema hidráulico		T450
Enfriador de aceite hidráulico Máx. Temperatura ambiente		60 °C
Bombas a 2200 rpm	Bomba de pistón axial (1), gal EE.UU. (Lpm)	33 (123)
	Bomba de engranajes (1), gal EE.UU. (Lpm)	33 (123)
	Bomba de engranajes (2), gal EE.UU. (Lpm)	11 (41)
	Bomba de engranajes (3), gal EE.UU. (Lpm)	11 (41)
	Bomba de engranajes (4), galones estadounidenses (Lpm)	8 (30)
Tasa de filtración		10 absoluto

Oficina central y fábrica
49, Buyeong-gil, Jincheon-eup, Jincheon-gun,
Chungcheongbuk-do
Tel_ + 82-43-530-3300 Fax_ + 82-43-530-3429

Oficina de ventas y marketing
Habitación n. ° 1203, Woolim Lion's Valley 2, 2 Gasan digital 1-ro,
Geumcheon-gu, Seúl Corea
Tel_ + 82-2-801-0800 Fax_ + 82-2-801-0899

* Las especificaciones contenidas en este folleto pueden cambiar sin previo aviso para mejorar la calidad y el rendimiento.

Especificación técnica

Modelo	T450
BIT Y VARILLA	
Diámetro de la broca	3 "- 4 1/2" (76 mm - 115 mm)
Tamaño de varilla	T45, T51
Longitud de la varilla	3.660 mm
Profundidad del agujero	25m
DIMENSIONES	
Peso	14.000 kg
Longitud total	9.290 mm
Ancho total (zapato)	2,350 mm
Altura total	2.860 mm
VAGABUNDO	
Modelo	EHD210 por EVERDIGM
Número de golpes, máx.	2000 lpm
Potencia de impacto, máx.	21kw
Número de revolución	140 rpm
TRAMMING	
Claridad del piso	550 mm (2,2 pies)
Ángulo de oscilación	22º(F11º/R11º)
De viaje	0 ~ 2 mph (0 - 3,2 km / h)
Trepabilidad	30˚
MOTOR	
Modelo	Cummins 6CTAA8.3-C Nivel 2
Salida nominal	194 kW (260 CV)
Capacidad del tanque de combustible	106 gal (400ℓ)
COMPRESOR	
Entrega Aérea Gratuita	282cfm (8m³ / min)
Presión del aire	10,5 kg / cm²
AUGE	
Tipo	Pluma telescópica de 2 etapas
Largo	7 pies (2,100 mm)
Ángulo de oscilación	L10 ° / R45 °
Ángulo de elevación	Arriba50 ° / Abajo15 °
COLECTOR DE POLVO	
Capacidad de succión	28 m² (988 pies)
Numero de filtros	6
Métodos de extracción	CHORRO DE PULSO DE AIRE AUTOMÁTICO
SISTEMA HIDRÁULICO	
Descarga variable	BOMBA DE PISTÓN AXIAL X 2
Descarga fija	BOMBA DE ENGRANAJES X 3
CAMBIO DE VARILLA	
Número de varillas	6+1
CABINA	
ROPS y FOPS	Aprobado
accesorios estandar	AIRE ACONDICIONADO, CALEFACTOR, MANDO ELÉCTRICO DE JOYSTICK
Sistema eléctrico	
Voltaje	24 V
Pilas	2 x 12V, 150 Ah
Alternador	24 V, 65 Ah